네트워크 고정 돔 카메라

빠른 가이드

V1.01

방수 요구 사항

다음 지침에 따라 케이블을 방수 처리하십시오. 부적절한 방수 조치로 인한 장치 손상에 대한 모든 책임은 사용자에게 있습니다.

참고!

- 시작하기 전에 필요한 모든 케이블을 연결하고 사용하지 않는 케이블의 구리선을 잘라내십시오.
- 케이블 보호를 위해 접착식 방수 테이프를 사용하십시오(일부 제품의 경우 함께 제공됨).
- 방수 구성품을 사용하여 네트워크 케이블을 보호하십시오. 전원 케이블을 사용하지 않을 경우에는 별도로 방수 처리하십시오. 비디오 케이블은 방수 처리가 필요하지 않습니다.

1. 절연 테이프(패키지에 포함되지 않음)를 사용하여 각 케이블의 연결부를 절연하십시오.

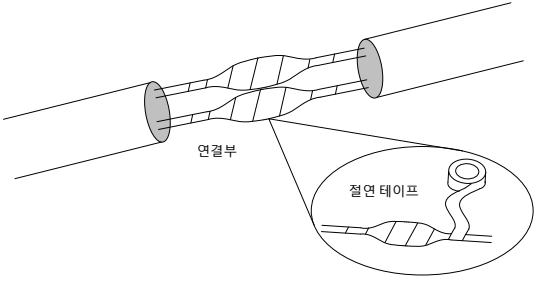

2. 접착식 방수 테이프로 케이블을 방수 처리하십시오.

   (1) 양쪽 끝에서 방수 테이프를 완전히 펴십시오.

   (2) 연결부와 케이블 끝을 방수 테이프로 단단히 감으십시오. 이 과정에서 테이프가 완전히 펴졌는지 확인하십시오.

   (3) 누수를 방지하기 위해 양쪽 끝에서 테이프를 조이십시오.

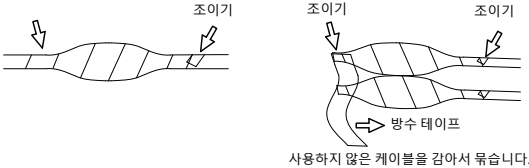

사용하지 않은 케이블을 감아서 묶습니다.

3. 제공된 방수 구성품을 네트워크 케이블에 순서대로 설치하십시오.

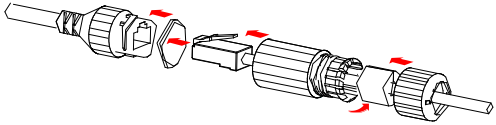

주의!

먼저 고무 링을 네트워크 케이블 인터페이스에 장착합니다.

4. 카메라에 DC 케이블이 있으나 사용하지 않을 경우 인터페이스에 플러그를 삽입하십시오.

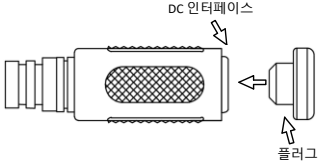

5. (선택 사항) 방수 처리가 완료되면 케이블을 방수 정션 박스(별매)에 넣으십시오.

주의!

- 케이블 커넥터가 노출되어서는 안 되며 물이 닿지 않도록 합니다.
- 마운팅 분리 후에는 장치를 복원하고 고정해 주십시오.
- 전원 어댑터를 전원 분배함에 넣어 주십시오.

1 구성품 목록

구성품이 손상되었거나 불완전한 경우 현지 대리점에 문의하십시오. 내용물은 모델별로 상이할 수 있으므로 상세 정보는 실제 모델을 참조하십시오.

번호	이름	수량	단위
1	카메라	1	개
2*	나사 구성품(1)	1	세트
3*	마운트 액세서리(2)	1	세트
4	사용 설명서	1	세트

비고:

* 기호는 옵션을 의미하며 특정 모델에만 제공됩니다.

(1) 나사 및 육각 키와 같은 액세서리가 하나 이상 포함되어 있습니다.

(2) 드릴링 템플릿, 브래킷 어댑터, 정전기 방지 장갑 중 하나 이상의 품목이 포함되어 있습니다.

2 안전 수칙 설명

본 장치 및 그 액세서리의 설치 및 제거는 자격을 갖춘 담당자에 의해 수행되어야 합니다. 설치 및 작동 전 안전 수칙을 모두 읽어야 합니다.

2.1 예방 조치

- 요구 사항을 충족하는 전원 어댑터 또는 PoE 장치를 사용하십시오. 그렇지 않으면 장치가 손상될 수 있습니다.
- 화질이 저하될 수 있으므로 돔 커버가 흐리거나 긁히거나 손상되지 않도록 주의하고 지문을 남기지 마십시오. 설치가 완료될 때까지 돔 커버의 보호 필름을 떼지 마십시오.

- 전원 어댑터와 카메라 사이의 케이블 길이가 너무 길지 않도록 하십시오. 그렇지 않으면, 카메라의 전압이 낮아져서 카메라가 비정상적으로 작동할 수 있습니다. 전원 케이블을 길게 할 필요가 있으면, 전원 어댑터와 본체 사이의 간격을 늘리십시오.
- 설치 중에 케이블을 너무 구부리지 마십시오. 케이블 접촉이 불량한 경우 오작동을 일으킬 수 있습니다.
- 외부 인터페이스에 연결할 때, 기존 연결 터미널을 사용하고, 케이블 터미널(래치 또는 클램프)이 양호한 상태로 적절하게 고정되도록 하십시오. 케이블을 여유 있게 사용해 장착하는 동안 충격을 받거나 흔들릴 경우 케이블이 팽팽하게 당겨져 접촉 불량이 발생하거나 헐거워지지 않도록 하십시오.
- 운송 중에는 투명 돔 커버에 마찰, 스크래치, 얼룩 등이 발생하지 않도록 특별한 주의가 필요합니다. 장착이 완료될 때까지 커버에서 보호 필름을 제거하지 마십시오. 장치의 전원을 켜기 전에 보호 필름을 제거하십시오.
- 벽 또는 천장이 카메라 무게를 지탱할 만큼 튼튼한지 확인하십시오. 장착 도중 먼지가 떨어지면 돔 커버를 떼어 내서 먼지를 털어 버리십시오. 받침대가 설치된 후 돔 커버를 설치하십시오.
- 관리 정보는 전문가에게 문의하십시오. 직접 장치를 분해하려고 시도하지 마십시오. 무단 수리 또는 관리로 인한 문제에 대해 당사는 어떤 책임도 지지 않습니다.

2.2 관리

- 전면 유리 표면에 먼지가 있으면, 기름기 없는 솔이나 고무 먼지 털이볼을 사용하여 먼지를 부드럽게 제거하십시오.
- 전면 유리 표면에 기름기나 먼지가 있으면, 정전기 방지 장갑 또는 기름기 없는 천을 사용하여 유리 표면을 중심에서 바깥 방향으로 닦아 냅니다.

유리 표면에 기름이나 얼룩이 남아 있는 경우 정전기 방지 장갑이나 기름기가 없는 천에 세제를 묻혀 깨끗해질 때까지 부드럽게 닦으십시오.

- 투명 돔 커버를 청소할 때 유기 용제(벤젠, 알코올 등)를 사용하지 마십시오.

3 외관

3.1 크기

다음 그림은 장치의 크기를 나타냅니다. 외관은 장치 모델에 따라 다를 수 있습니다.

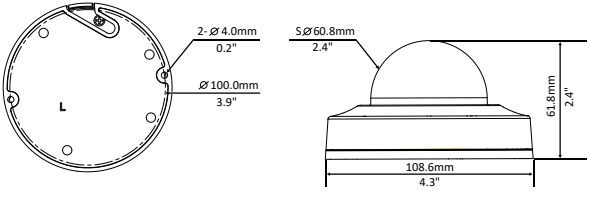

3.2 케이블 연결

외관 및 테일 케이블은 장치 모델에 따라 다를 수 있습니다.

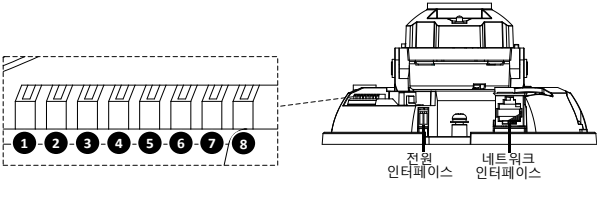

1. 오디오_출력	2. 접지
3. 오디오_입력	4. 접지

5. 알람_입력	6. 접지
7. 알람_출력_P	8. 알람_출력_N

4 카메라를 장착합니다

다음 부분에서는 천장 마운트를 예로 듭니다. 벽부형은 천장 마운트와 유사하므로 여기서는 생략합니다. 그림은 참고용으로만 사용된 것입니다.

1. 구멍의 위치를 잡으십시오. 설치 위치 스티커를 천장에 붙이고 벽의 구멍을 통해 케이블을 빼내십시오.

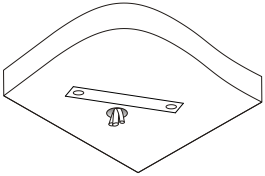

2. 천장에 구멍을 뚫으십시오. Ø6-6.5mm 드릴 비트를 사용하여 스티커로 표시한 위치에 따라 30mm 깊이의 가이드 구멍을 뚫습니다.

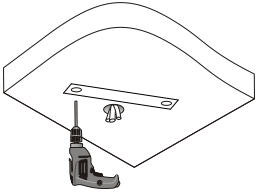

3. 자동 태핑 나사의 플라스틱 리벳을 장착합니다. 플라스틱 리벳을 가이드 구멍에 넣고 단단히 끼웠는지 확인합니다.

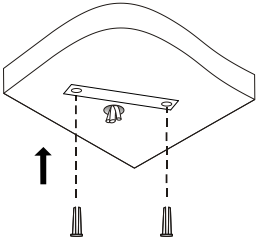

4. 카메라를 장착합니다. 천장과 카메라의 모든 케이블을 연결하고, 카메라 받침대의 가이드 구멍에 자동 태핑 나사를 끼워 맞추고, 나사드라이버를 사용하여 천정에 카메라를 고정합니다.

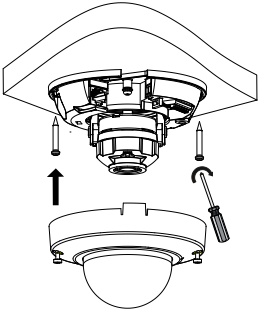

5. 렌즈의 모니터링 방향을 조정합니다. 렌즈를 수직으로 조정한 후 나사를 조입니다.

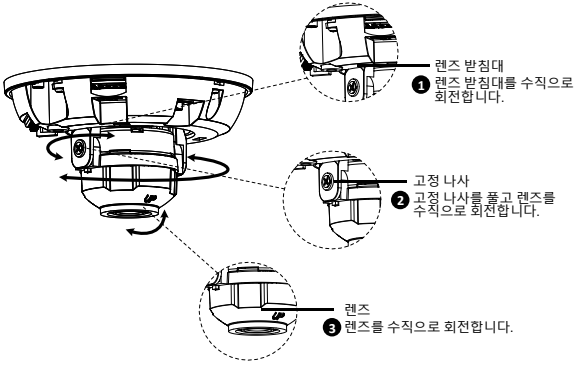

6. 투명 돔 하우징을 장착합니다. 받침대의 나사 구멍을 맞추고, 세 개의 성형 나사를 투명 돔 하우징의 모서리에 조여서 고정합니다.

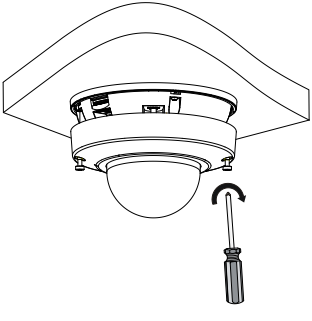

참고!

- 위의 과정은 은폐 설치이며, 테일 케이블은 카메라 상부에서 인출됩니다. 케이블은 잘 묶어서 엉킨 케이블 때문에 카메라 장착에 영향을 주지 않도록 합니다. 개방 설치를 채택하면, 테일 케이블은 카메라의 측면 홈에서 인출됩니다.
- 돔 하우징을 장착한 후, 돔 하우징 가장자리에 있는 세 개의 성형 나사가 잘 조여져 카메라가 적절히 밀봉되었는지 확인합니다. 세부 사항은 단계 6 을 참조하십시오.

5 시작

장치를 설치한 후 전원 어댑터(별매)의 한쪽 끝을 전원 공급 장치에 연결한 다음 다른 쪽 끝을 전원 인터페이스에 연결하여 장치를 시작합니다.

6 카메라 액세스

1. 웹 브라우저를 열고 주소 표시줄에 카메라의 IP 주소를 입력한 다음 **Enter** 를 누릅니다. 기본 IP 는 192.168.1.13 입니다.
2. 로그인 페이지에서 기본 사용자 이름과 비밀번호(**admin/123456**)를 입력한 다음 **Login** 을 클릭합니다.

참고!

- DHCP 는 사용 가능하도록 기본 설정되어 있습니다. 네트워크에서 DHCP 서버를 사용하는 경우 카메라에 IP 주소가 할당될 수 있으며 할당된 IP 주소를 사용하여 로그인해야 합니다.
- 처음 로그인할 때 플러그인을 설치해야 하는 경우도 있습니다. 화면의 지시에 따라 설치를 완료한 다음 브라우저를 다시 열어 로그인하십시오.
- 비밀번호 기본값은 처음 로그인 시에만 사용하기 위한 것입니다. 보안을 위해 첫 번째 로그인 후에 비밀번호를 변경해 주십시오. 암호는 숫자, 문자, 특수 문자 세 가지 요소를 모두 포함하여 최소 9 자로 설정해야 안전합니다.
- 비밀번호가 변경된 경우 새 비밀번호를 사용하여 로그인하십시오.

고지 사항 및 안전 경고

저작권

이 설명서는 회사(이하, 당사라고 함)의 사전 서면 동의 없이 어떠한 형식이나 수단을 사용하여 어떠한 부분도 복사, 복제, 번역 또는 배포될 수 없습니다.

이 설명서에 설명된 제품에는 당사 및 라이선스 소유자가 보유한 독점 소프트웨어가 포함될 수 있습니다. 허가 없이는 누구도 형식이나 수단을 막론하고 소프트웨어를 복사, 배포, 수정, 추상화, 디컴파일, 분해, 해독, 리버스 엔지니어링, 대여, 양도하거나 재라이선스할 수 없습니다.

수출 규정 준수문

당사는 중화인민공화국 및 미합중국을 포함하여 전 세계의 적용 가능한 수출 규제 법규를 준수하고 하드웨어, 소프트웨어 및 기술의 수출, 재수출 및 이전 관련 규정을 준수합니다. 이 설명서에 설명된 제품과 관련하여 당사는 전 세계의 적용 가능한 수출 관련 법규를 완전히 이해하고 엄격하게 준수하기를 요청합니다.

개인정보 보호 안내

당사는 적절한 개인정보 보호법을 준수하며 사용자 개인 정보를 보호하기 위해 노력합니다. 귀하는 당사 웹 사이트에서 자사 개인정보보호 정책을 끝까지 읽고 당사가 해당 개인 정보를 어떻게 처리하는지 알고 싶을 수 있습니다. 본 설명서에서 기술된 제품을 사용하면 얼굴, 지문, 번호판, 이메일, 전화번호, GPS 등의 개인 정보가 수집될 수 있습니다. 제품을 사용하는 동안 해당 지역의 법률 및 규정을 준수하십시오.

본 설명서에 대하여

- 본 설명서는 여러 제품 모델을 대상으로 하기 때문에 본 설명서에서 예시된 사진, 그림, 설명 등은 제품의 실제 모양, 기능, 특성 등과 다를 수 있습니다.
- 본 설명서는 여러 소프트웨어 버전을 대상으로 하기 때문에 본 설명서에서 예시된 그림과 설명은 실제 GUI 및 소프트웨어 기능과 다를 수 있습니다.
- 당사가 최선의 노력을 기울였음에도 불구하고, 본 설명서에는 기술적 또는 인쇄상의 오류가 있을 수 있습니다. 당사는 이러한 오류에 대해 책임을 지지 않으며 사전 통지없이 설명서를 변경할 권리가 있습니다.

- 부적절한 작동으로 인해 발생하는 손상과 손실에 대한 책임은 전적으로 사용자 본인에게 있습니다.
- 당사는 사전 통지나 표시 없이 본 설명서의 내용을 변경할 권리가 있습니다. 관련 지역의 제품 버전 업그레이드 또는 규정 요구 사항 등의 이유로 본 설명서는 정기적으로 업데이트됩니다.

책임의 포기

- 관련 법률이 허용하는 한 당사는 어떠한 경우에도 특수, 부수적, 간접적, 결과적 손해에 대한 책임을 지지 않으며 이익, 데이터, 문서의 손실에 대해서도 책임을 지지 않습니다.
- 본 설명서에서 기술된 제품은 "있는 그대로" 제공됩니다. 해당 법률에서 요구하지 않는 한, 본 설명서는 정보 제공의 목적으로만 제공되며, 본 설명서의 모든 진술, 정보 및 권고 사항은 명시적 또는 묵시적 어느 쪽이든 상업성, 품질에 대한 만족도, 특정 목적에 대한 적합성 및 특허비침해를 포함하되 이에 국한되지 않는 어떠한 종류의 보증 없이 제공됩니다.
- 사용자는 네트워크 공격, 해킹 및 바이러스를 포함하되 이에 국한되지는 않는 제품을 인터넷에 연결할 경우에 대한 모든 책임과 모든 위험을 본인 스스로 감수해야 합니다. 사용자는 네트워크, 장치, 데이터 및 개인 정보의 보호를 강화하기 위해 필요한 모든 조치를 반드시 취하기 바랍니다. 당사는 이와 관련된 어떠한 책임도 지지 않으나, 필요한 보안 관련 지원을 즉시 제공할 것입니다.
- 관련 법률에 의해 금지되지 않는 한 당사 및 그 직원, 라이선스 제공자, 자회사, 계열사는 어떠한 경우에도 제품 또는 서비스를 사용하거나 사용할 수 없음으로 인해 발생하는 결과에 대한 책임을 지지 않습니다. 여기에는 다음 사항이 포함되나 이에 국한하지 않습니다: 이익 손실 및 기타 모든 상업적 손해 또는 손실, 데이터 손실, 대체 상품 또는 서비스 조달; 재산 피해, 개인 상해, 비즈니스 중단, 비즈니스 정보의 손실 또는 특수, 직접적, 간접적, 우발적, 결과적, 금전적 손실, 보상 범위의 손실, 징벌적 및 부수적 손실. 상기 손실에 대해 발생 원인과 관계없이, 그리고 계약에 의해서든 무과실 책임에 의해서든 또는 당사가 손해 발생 가능성을 밝혔음에도 불법적인 방법(과실 등 포함)으로 제품을 사용함으로써 발생한 경우든, 어떠한 책임론에 의해서도 책임을 지지 않습니다(개인 상해, 우발적 또는 부수적 손해와 관련된 경우 관련 법률에서 요구하는 경우 제외).

- 관련 법률이 허용하는 한, 본 설명서에 설명된 제품으로 인한 모든 손해에 대해 당사가 부담해야 할 책임 총액(개인 상해와 관련된 경우 관련 법률에서 요구하는 경우 제외)은 귀하가 제품에 대해 지불한 금액을 초과하지 않습니다.

네트워크 보안

장치의 네트워크 보안을 강화하기 위해 필요한 모든 조치를 취하시기 바랍니다.

장치의 네트워크 보안을 위해 필요한 조치는 다음과 같습니다.

- **기본 비밀번호 변경 및 강력한 비밀번호 설정:** 첫 로그인 후 기본 비밀번호를 변경하고 숫자, 문자 및 특수 문자의 세 가지 요소 등을 섞어 9 자 이상의 강력한 비밀번호를 설정하는 것이 좋습니다.
- **펌웨어를 최신 상태로 유지:** 최신 기능과 보안 향상을 위해 장치를 항상 최신 버전으로 업그레이드하는 것이 좋습니다. 최신 펌웨어에 대한 문의는 공식 웹 사이트를 방문하거나 현지 대리점에게 연락하십시오.

장치의 네트워크 보안을 강화하기 위한 권장 사항은 다음과 같습니다.

- **정기적으로 비밀번호 변경:** 장치의 비밀번호는 정기적으로 변경하고 안전한 곳에 보관하십시오. 인가된 사용자만 장치에 로그인할 수 있게 하십시오.
- **HTTPS/SSL 사용:** HTTP 통신을 암호화하고 데이터 보안을 보장하는 SSL 인증서를 사용하십시오.
- **IP 주소 필터링 사용:** 지정된 IP 주소에서만 액세스를 허용하십시오.
- **최소 포트 매핑:** WAN 에 대한 최소 포트 세트를 열고 필요한 포트 매핑만 유지하도록 라우터 또는 방화벽을 구성하십시오. 장치를 DMZ 호스트로 설정하거나 원형 NAT 를 구성하지 마십시오.
- **자동 로그인 및 비밀번호 저장 기능 끄기:** 여러 명의 사용자가 컴퓨터에 액세스할 수 있는 경우 무단 액세스를 방지하기 위해 이 기능을 비활성화하는 것이 좋습니다.
- **사용자 이름과 비밀번호를 신중히 선택:** 소셜 미디어, 은행 및 이메일 계정 정보가 유출되었을 경우 소셜 미디어, 은행, 이메일 계정 등의 사용자 이름 및 비밀번호를 장치의 사용자 이름 및 비밀번호로 사용하지 마십시오.
- **사용자 권한 제한:** 둘 이상의 사용자가 시스템에 액세스해야 할 경우 각 사용자에게 필요한 권한만 부여하십시오.
- **UPnP 끄기:** UPnP 가 활성화되었으면 라우터는 자동으로 내부 포트를 매핑하고, 시스템은 포트 데이터를 자동으로 전달하기 때문에 데이터 유출 위험이 있습니다.

따라서, 라우터에서 HTTP 및 TCP 포트 매핑을 수동으로 활성화한 경우 UPnP 를 비활성화하는 것이 좋습니다.

- **SNMP:** 사용하지 않는다면 SNMP 를 비활성화하십시오. 사용한다면 SNMPv3 을 권장합니다.
- **멀티캐스트:** 멀티캐스트는 비디오를 여러 대의 장치로 전송하기 위한 것입니다. 이 기능을 사용하지 않는다면, 네트워크에서 멀티캐스트를 비활성화하는 것이 좋습니다.
- **로그 확인:** 무단 액세스 또는 비정상적인 작동을 감지하려면 장치 로그를 정기적으로 확인하십시오.
- **물리적 보호:** 무단 물리적 액세스를 방지하려면 장치를 자물쇠가 있는 공간 또는 캐비닛에 보관하십시오.
- **비디오 감시 네트워크 격리:** 비디오 감시 네트워크를 다른 서비스 네트워크와 격리하면 타 서비스 네트워크로부터 보안 시스템의 장치에 대한 무단 액세스를 방지할 수 있습니다.

안전 경고

이 장치의 설치, 서비스 및 정비는 필요한 안전 지식과 기술을 겸비한 숙련된 전문가에게 맡겨야 합니다. 장치의 사용을 시작하기 전에 이 안내서를 주의 깊게 읽고 위험과 재산 손실을 피하는 모든 해당 요구 사항이 부합한지 확인하십시오.

보관, 운송 및 사용

- 이 장치는 온도, 습도, 먼지, 부식성 가스, 전자기 방사 등을 포함해 이에 국한되지 않는 적절한 환경에 보관하거나 그러한 장소에서 사용하십시오.
- 장치는 떨어지지 않도록 단단히 설치하거나 평평한 면에 거치하십시오.
- 달리 명시되지 않았다면, 장치를 위로 쌓아 올리지 마십시오.
- 작동 환경에서는 환기가 잘 되게 하십시오. 장치의 통풍구를 막지 마십시오. 환기에 충분한 공간을 확보하십시오.
- 액체는 어떤 종류든 장치에 닿지 않게 하십시오.
- 전원 공급 장치가 장치의 전원 요구 사항에 부합하는 안정적인 전압을 공급하는지 확인하십시오. 전원 공급 장치의 출력 전력이 연결된 모든 장치의 총 최대 전력을 초과하는지 확인하십시오.
- 전원에 연결하기 전에 장치가 올바르게 설치되었는지 확인하십시오.

- 장치 본체에서 씰을 제거하기 전에 당사에 먼저 문의하십시오. 제품을 직접 수리하려고 시도하지 마십시오. 정비는 숙련된 전문가에게 맡기십시오.
- 장치를 이동하기 전에 항상 장치의 전원 콘센트를 뽑으십시오.
- 장치를 실외에서 사용하기 전에 요구 사항에 따라 적절한 방수 조치를 취하십시오.

전원 요구 사항

- 장치의 설치 및 사용 시에는 현지 전기 안전 규정을 엄격히 준수해야 합니다.
- 어댑터를 사용할 경우 LPS 요구 사항에 부합하는 UL 인증 전원 공급 장치를 사용하십시오.
- 지정된 등급에 따라 권장 코드 세트(전원 코드)를 사용하십시오.
- 장치와 함께 제공된 전원 어댑터만 사용하십시오.
- 보호 접지(접지) 연결이 있는 전원 소켓 콘센트를 사용하십시오.
- 장치를 접지하려는 경우 장치를 올바르게 접지하십시오.

배터리 사용 주의 사항

- 배터리를 사용할 때는 다음을 피하십시오.

  사용, 보관 및 운반 시 고온 또는 저온,

  매우 낮은 기압 또는 높은 고도에서의 낮은 기압.

  배터리 교체.
- 배터리를 올바르게 사용하십시오. 다음과 같이 배터리를 부적절하게 사용하면 인화성 액체 또는 가스의 화재, 폭발 또는 누출의 위험이 있습니다.

  배터리를 잘못된 종류로 교체할 경우,

  배터리를 불속 또는 뜨거운 오븐에 넣거나 물리적으로 배터리를 으깨거나 자를 경우.
- 사용이 끝난 배터리는 현지 규정 또는 배터리 제조업체의 지침에 따라 폐기하십시오.

Avertissement de l’utilisation de la batterie

- Lorsque utiliser la batterie, évitez:

  Températures extrêmement élevées ou basses pendant l’utilisation, le stockage et le transport;

  Pression d’air extrêmement basse, ou pression d’air basse à haute altitude;

  Remplacement de la batterie.
- Utilisez la batterie correctement. Mauvaise utilisation de la batterie comme celles mentionnées ici, peut entraîner des risques d’incendie, d’explosion ou de fuite liquide de gaz inflammables.

  Remplacer la batterie par un type incorrect;

  Disposer d’une batterie dans le feu ou un four chaud, écraser mécaniquement ou couper la batterie;
- Disposer la batterie utilisée conformément à vos règlements locaux ou aux instructions du fabricant de la batterie.

규정 준수

FCC 규정

이 장치는 FCC 규정 제 15 항을 준수합니다. 이 제품의 작동에는 다음의 두 가지 조건이 적용됩니다: (1) 이 장치는 인체에 유해한 간섭을 일으키지 않고, (2) 이 장치는 원치 않는 작동을 일으킬 수 있는 간섭을 포함한 수신된 모든 간섭을 수용해야 합니다.

주의: 사용자는 규정 준수 책임이 있는 당사자가 명시적으로 승인하지 않은 변경 또는 수정이 발생하는 경우 사용자의 장비 작동 권한이 무효화될 수 있다는 점을 주의해야 합니다.

참고: 이 장치는 시험을 통해 FCC 규정 제 15 항을 따르는 Class A 디지털 장치에 관한 제한 규정을 준수하는 것으로 확인되었습니다. 이 제한 규정은 상업적 환경에서 장비를 작동시킬 때 해로운 간섭으로부터 합리적인 보호를 제공하기 위해 마련되었습니다. 이 장치는 무선 주파수 에너지를 발생, 사용하고 방사할 수 있습니다. 설명서의 지침을 따르지 않고 설치하거나 사용하면 무선 통신에 해로운 간섭을 일으킬 수 있습니다. 주거 지역에서 이 장치를 사용하면 해로운 간섭이 발생할 가능성이 있으며 이런 경우 사용자는 자비로 간섭을 해결해야 합니다.

LVD/EMC 지침

이 제품은 유럽 저전압 지침 2014/35/EU 및 EMC 지침 2014/30/EU 를 준수합니다.

WEEE 지침–2012/19/EU

이 설명서에서 언급한 제품은 전기 및 전자 장비 폐기물 처리(WEEE) 지침의 적용을 받으며 책임질 수 있는 방식으로 폐기되어야 합니다.

배터리 지침-2013/56/EC

제품에 들어 있는 배터리는 유럽 배터리 지침 2013/56/EC 를 준수합니다. 올바른 재활용을 위해 공급업체 또는 지정된 수거 지점으로 배터리를 반납하십시오.